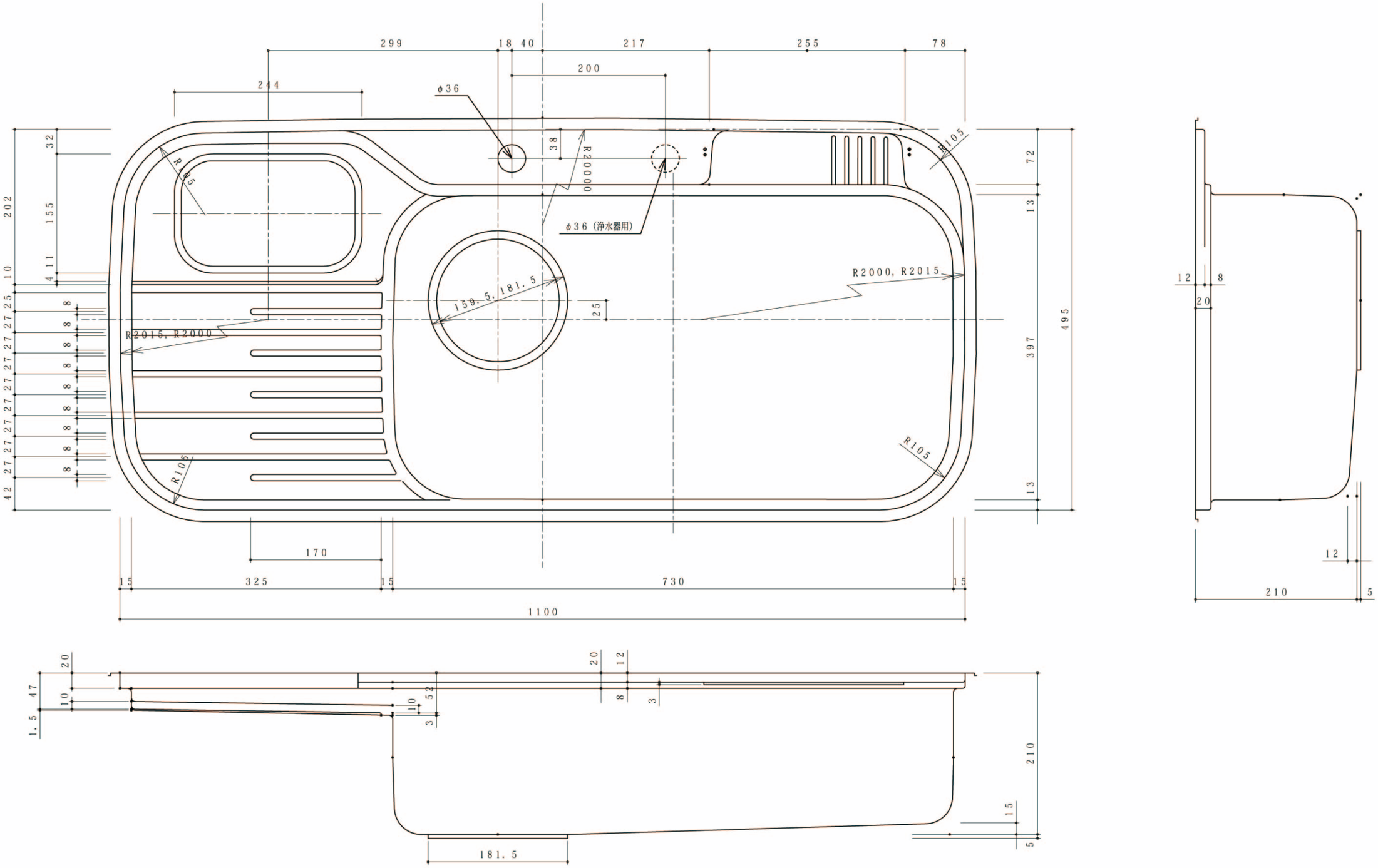

特記

お問合せは 045-482-2155
eKITCHEN&BATH
株式会社ユー建築ワークス u-archi.co.jp

名称 Aシンク	図名 R／L	縮尺 1／5	平成 年 月 日 作成 8 5 19 投影法
	検印	製図 のりかね	訂正 図番