部品名	材質	素材方法
ボール	SUS304	0.7mm

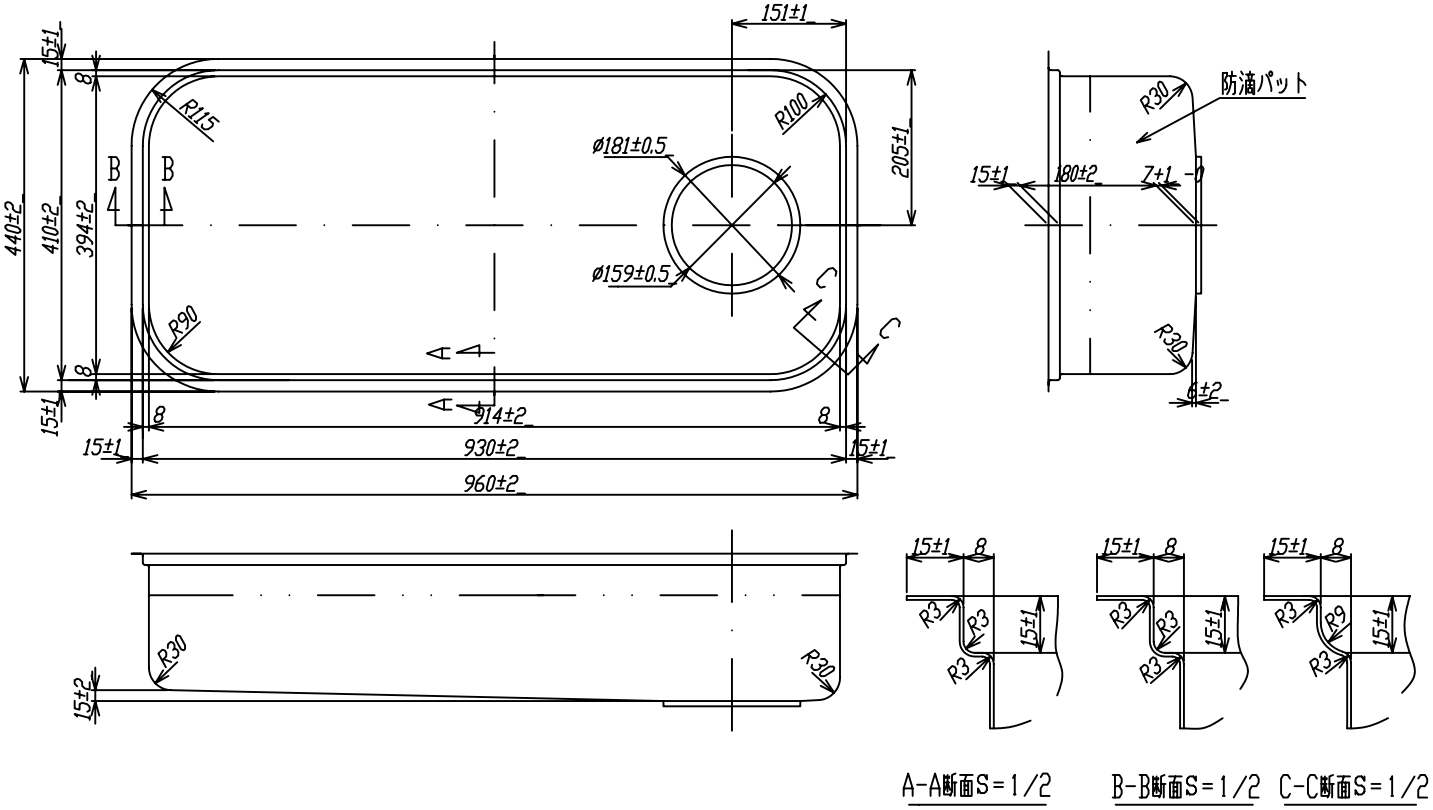

・表面仕様はBA材をプレスしたままとする。

※実寸には製造上の誤差が多少生ずる場合があります。シンクの穴あけ加工は現物合わせにてお願いします。

品番	930Z_A-H7-140
尺度	1：10
e-KITCHEN U-ARCHITECTURE WORKS	