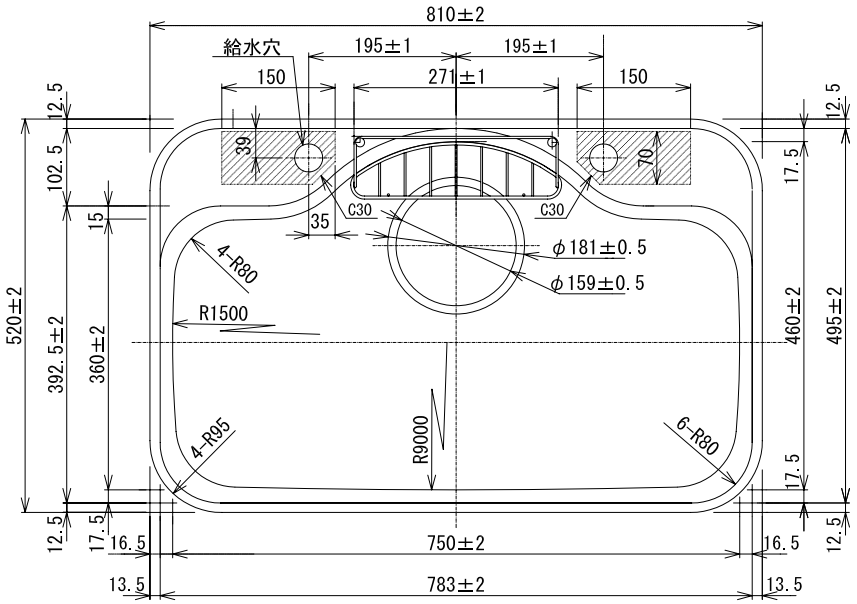

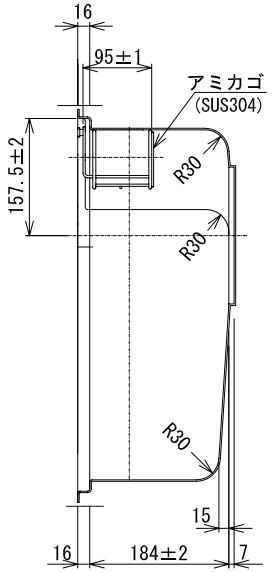

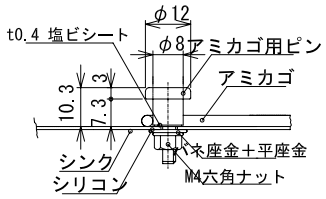

アミカゴ用ピン取付詳細　Ｓ＝１／２

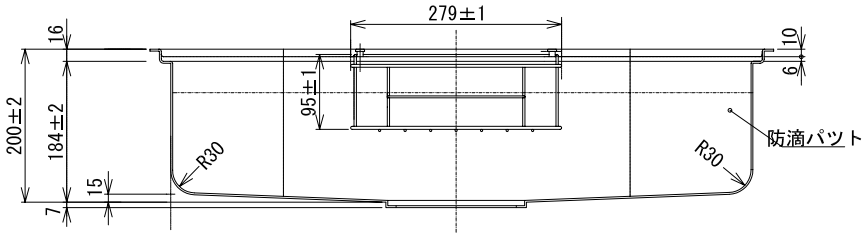

1）SUS304　ｔ０．８

2）表面仕様はBA材をプレスしたままとする。

3）給水栓穴部の裏貼り補強は、

t12ベニヤ合板をｔ２両面テープ貼りとする。

※実寸には製造上の誤差が多少生ずる場合があります。シンクの穴あけ加工は現物合わせにてお願いします。

品番	ＦＣＭ－Ｋ　給水穴あり
尺度	１：１０

e-KITCHEN U-ARCHITECTURE WORKS