ラツクバー取付詳細図　Ｓ＝１／２

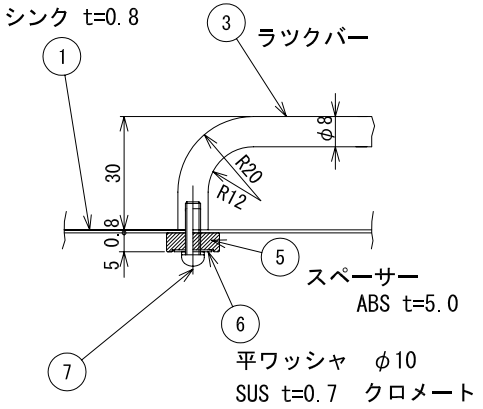

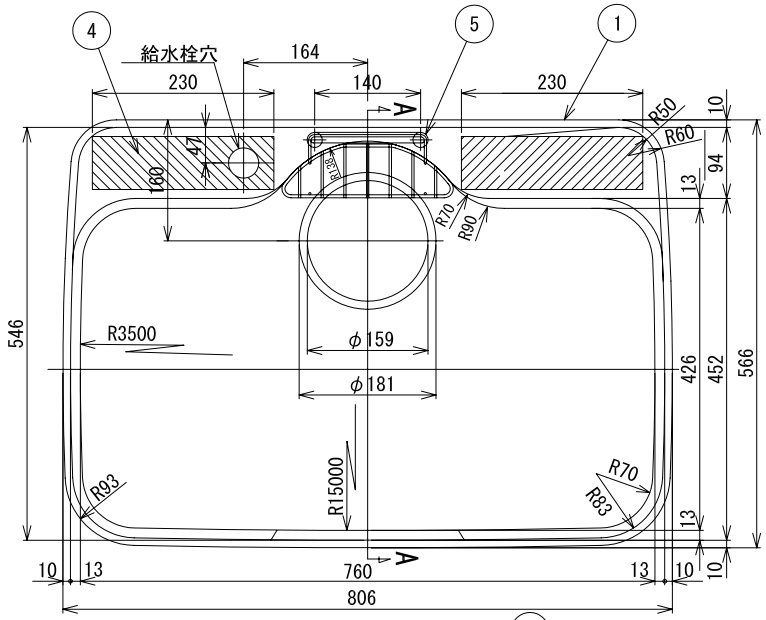

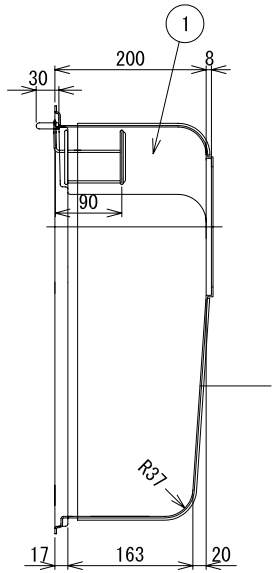

A-A断面図

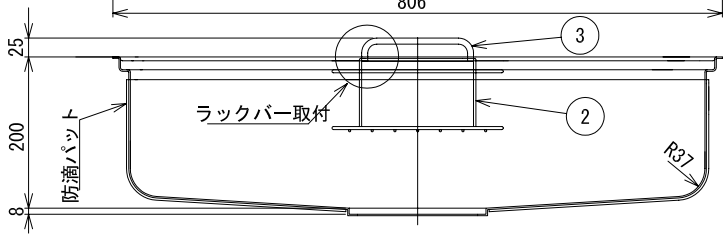

セムスネジ（Ｍ４Ｘ１５）ＳＵＳ
(スプリングワッシャ付ネジ)
＊ シンク裏面より　スペーサー接着取付穴部に
　シリコン注入後　平ワッシャ＆セムスネジにて固定

①シンク本体（SUS304 t0.8）
②ﾆｭｰ洗剤ラック（２段）
③ラックバー
④給水栓取付用芯材（PBｔ9）
⑤ラックバー取付スペーサー（ｔ５）
⑥平ワッシャ（ｔ0.7　φ10）
⑦セムスネジ（Ｍ４Ｘ１５）

表面仕様は、ＢＡ材をプレスしたままとする。
表示外公差は　±１．0とする。

※実寸には製造上の誤差が多少生ずる場合があります。シンクの穴あけ加工は現物合わせにてお願いします。

品番	GBシンク（洗剤カゴ有り）
尺度	1：10
e-KITCHEN U-ARCHITECTURE WORKS	