部品名	材質	素材方法
ボール	SUS304	0.7mm

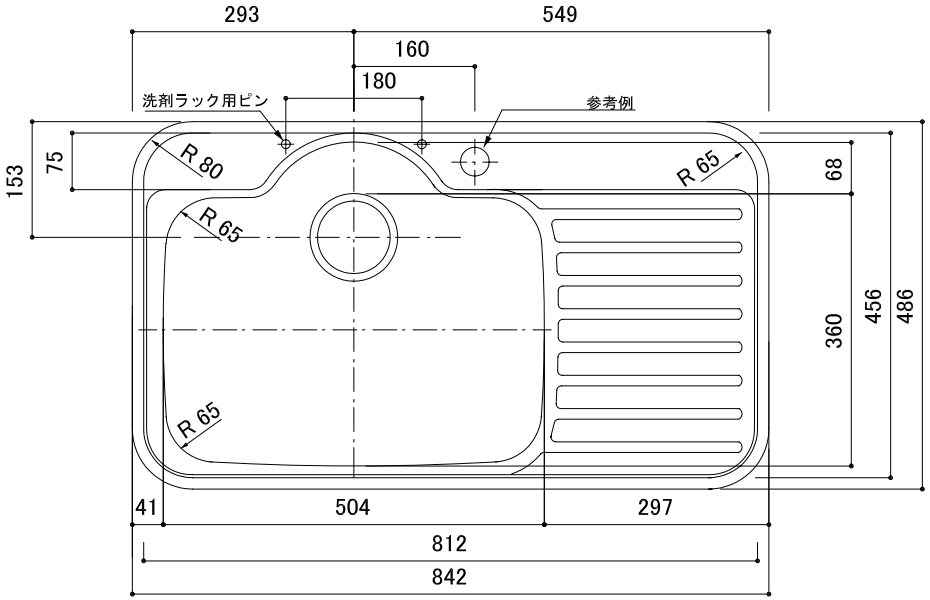

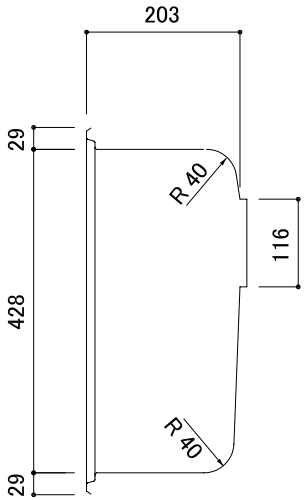

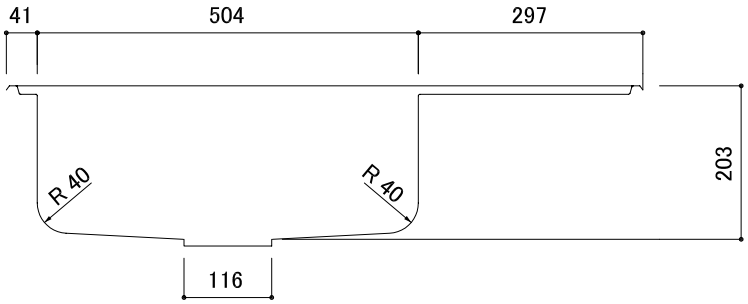

シンクR･L有　現図Lタイプ（Rタイプは左右対称）
大型排水　Φ180タ イプもあります。

品番	A-8
尺度	1：10
e-KITCHEN U-ARCHITECTURE WORKS	